Montageanleitung /
Mounting Instruction

DEKOLIGHT

Artikel Nr. / Article No.: 930716

6-fach Ladestation, Tischleuchte Canis / 6-fold Charger Table Lamp, Canis

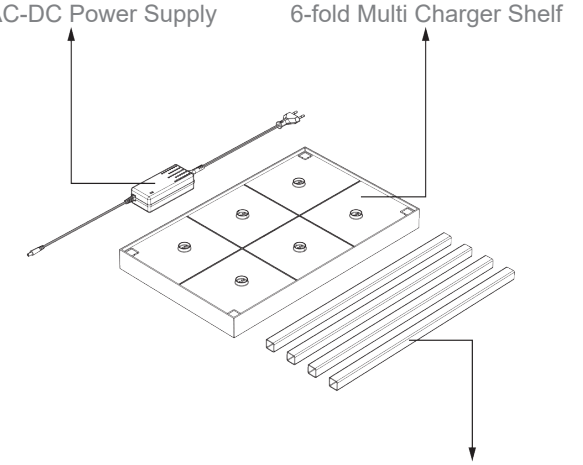

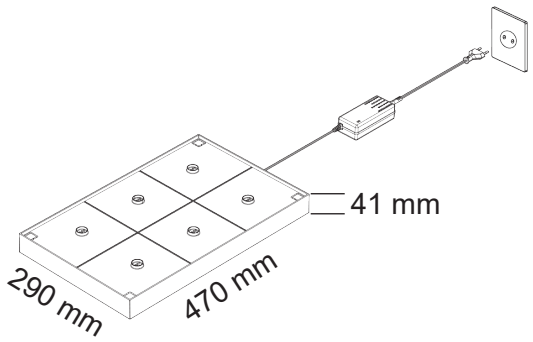

1

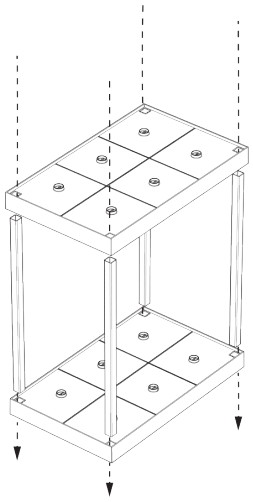

2

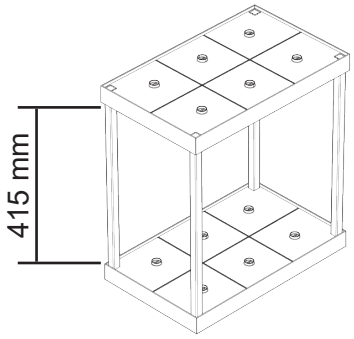

3

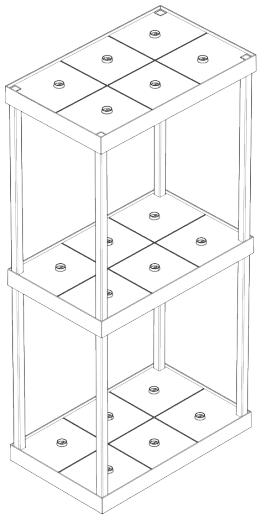

max. 3 Etagen zusammensteckbar /
Stackable up to max 3 levels

Wenn sie regale installieren oder neu arrangieren, betreiben Sie bitte bestehende Regale nicht.

When rearranging or installing new shelves, please do not operate existing shelves.